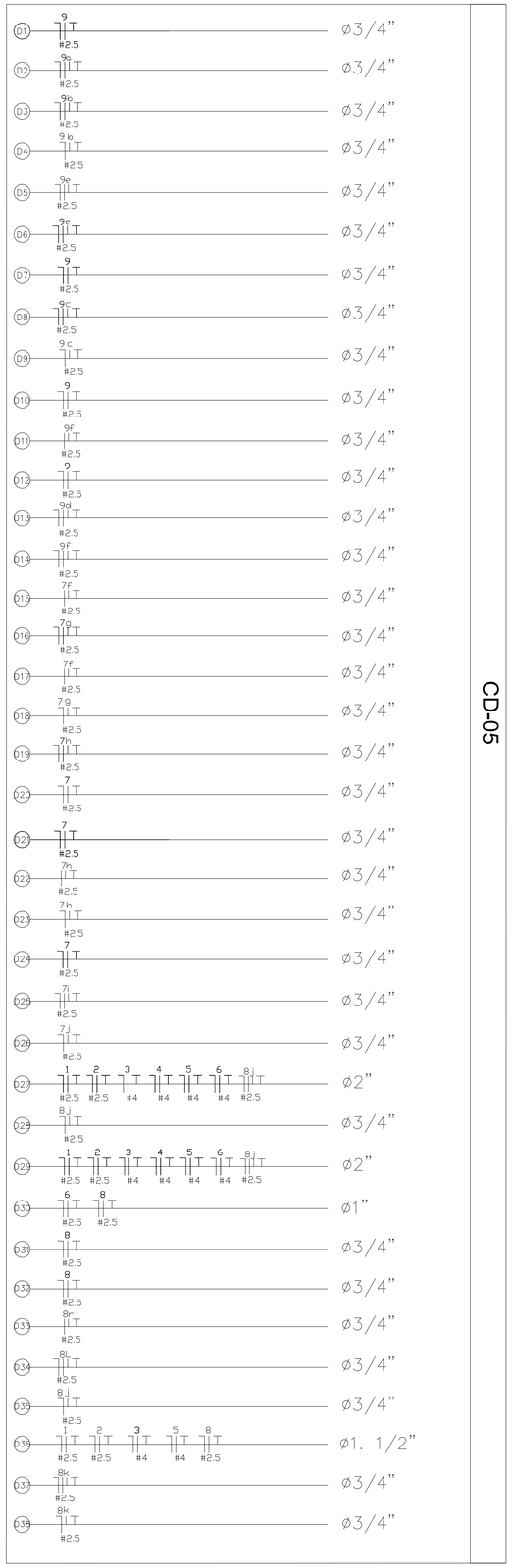

QUADRO DE CARGAS					
TENSÃO F-N:	220V	ALIMENTAÇÃO:	4#10,0 + 10,0 mm²	PROTEÇÃO:	40 A
FASE R:				TOTAL	
9634 VA				CARGA TOTAL INSTALADA:	9634VA 31A
43,79090909				DEMANDA TOTAL:	5780,4VA 26 A

CD-04

Circuito	Fase	Quant.	Descrição	Potência (VA)	Potência (W)	Demanda	Fat. de Potência	Método de instalação	In	Seção (mm²)	Proteção Iz (A)
1	R	8	Iluminação de 400 W	3617	3327,64	0,6	0,92	B1	16,44	3#4,0	20
		4	Iluminação de 32 W								
2	S	8	Iluminação de 400 W	3617	3327,64	0,6	0,92	B1	16,44	3#4,0	20
		4	Iluminação de 32 W								
3	T	4	Tomadas de 600 VA	2400	2208	0,6	0,92	B1	10,91	3#2,5	16
4			Reserva	-	-	-	-	-	-	-	-
5			Reserva	-	-	-	-	-	-	-	-

QUADRO DE CARGAS					
TENSÃO F-N:	220V	ALIMENTAÇÃO:	4#16,0 + 16,0 mm²	PROTEÇÃO:	40 A
FASE R:	FASE S:	FASE T:		TOTAL	
8297	7559	7814		CARGA TOTAL INSTALADA:	23.670,00
37,71	34,36	35,52		DEMANDA TOTAL:	20073,5VA 30 A

CD-05

Circuito	Fase	Quant.	Descrição	Potência (VA)	Potência (W)	Demanda	Fat. de Potência	Método de instalação	In	Seção (mm²)	Proteção Iz (A)
1	R	8	Tomadas Uso Geral de 100 VA	1120	1030,4	0,75	0,92	B1	5,09	3#2,5	10
		10	Iluminação de 32W								
2	S	19	Tomadas Uso Geral de 100 VA	2060	1895,2	0,75	0,92	B1	9,36	3#2,5	16
		5	Iluminação de 32W								
3	T	1	Climatizador	2111	1899,9	1	0,9	B1	9,60	3#4,0	20
4	R	1	Climatizador	2111	1899,9	1	0,9	B1	9,60	3#4,0	20
5	S	1	Climatizador	3555	3199,5	1	0,9	B1	16,16	3#4,0	25
6	T	1	Climatizador	3555	3199,5	1	0,9	B1	16,16	3#4,0	25
7	R	13	Iluminação de 32W	1511	1390,12	0,5	0,92	B1	6,87	3#2,5	10
		3	Iluminação de 64W								
		9	Tomadas Uso Geral de 100 VA								
8	S	15	Iluminação de 32W	1944	1788,48	0,5	0,92	B1	8,84	3#2,5	10
		1	Iluminação de 64W								
		14	Tomadas Uso Geral de 100 VA								
9	T	12	Iluminação de 32W	2148	1976,16	0,5	0,92	B1	9,76	3#2,5	16
		1	Iluminação de 64W								
		7	Tomadas Uso Geral								
10	R	1	Climatizador	3555	3199,5	1	0,9	B1	16,16	3#4,0	25
11			Reserva	-	-	-	-	-	-	-	-
12			Reserva	-	-	-	-	-	-	-	-

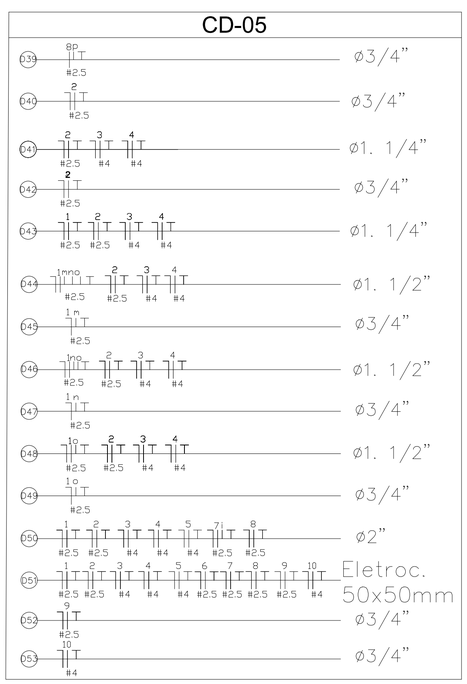

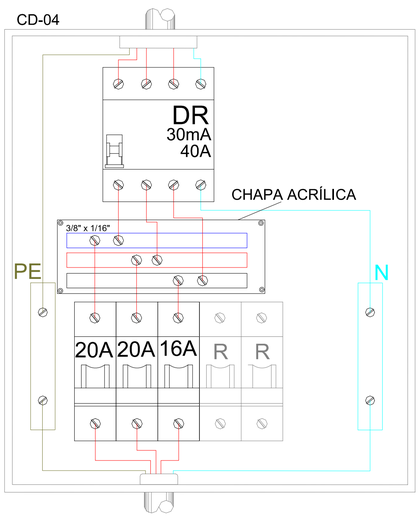

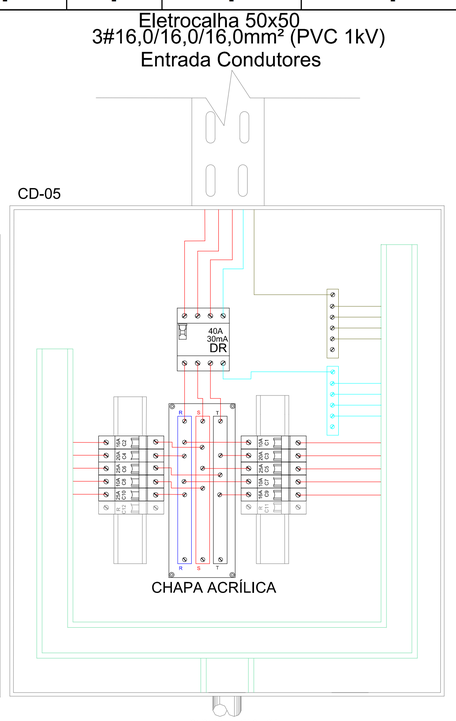

sigma

ENGENHARIA ELÉTRICA | PREVENÇÃO CONTRA INCÊNDIOS
Rua 19 de Outubro, 1195, Sala 2, São José, Ijuí - RS | (55) 3332-1740

Razão Social: Município de Roque Gonzales	Ref.:Projeto 018/2020
	Data: 18/08/2020
Endereço: Avenida Eugenio Henzel, n° 65, Vila Santo Antônio- Roque Gonzales/RS	
Assunto: Projeto Elétrico das Instalações Internas	ART Nº: 10843851
	Escala: 1:1000
	Folha: A1
Resp. Técnico Projeto: Engº. Antônio Rodrigo Juswiaki dos Santos CREA-RS:134651	Solicitante: Município de Roque Gonzales CNPJ: 87.612.982/0001-50
	Prancha 05 de 07
	Desenhista: Valéria Braida

A1